FLAT

PÖTTKER
Transforming furniture

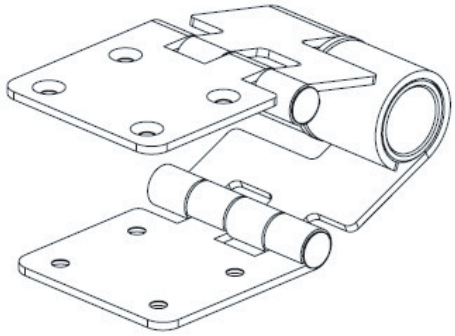

15981 x2

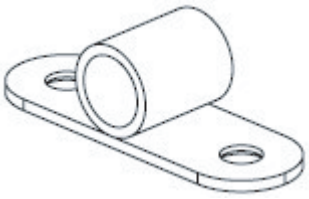

15983 x2

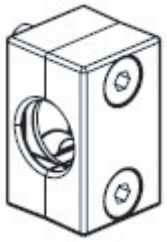

16188 x2

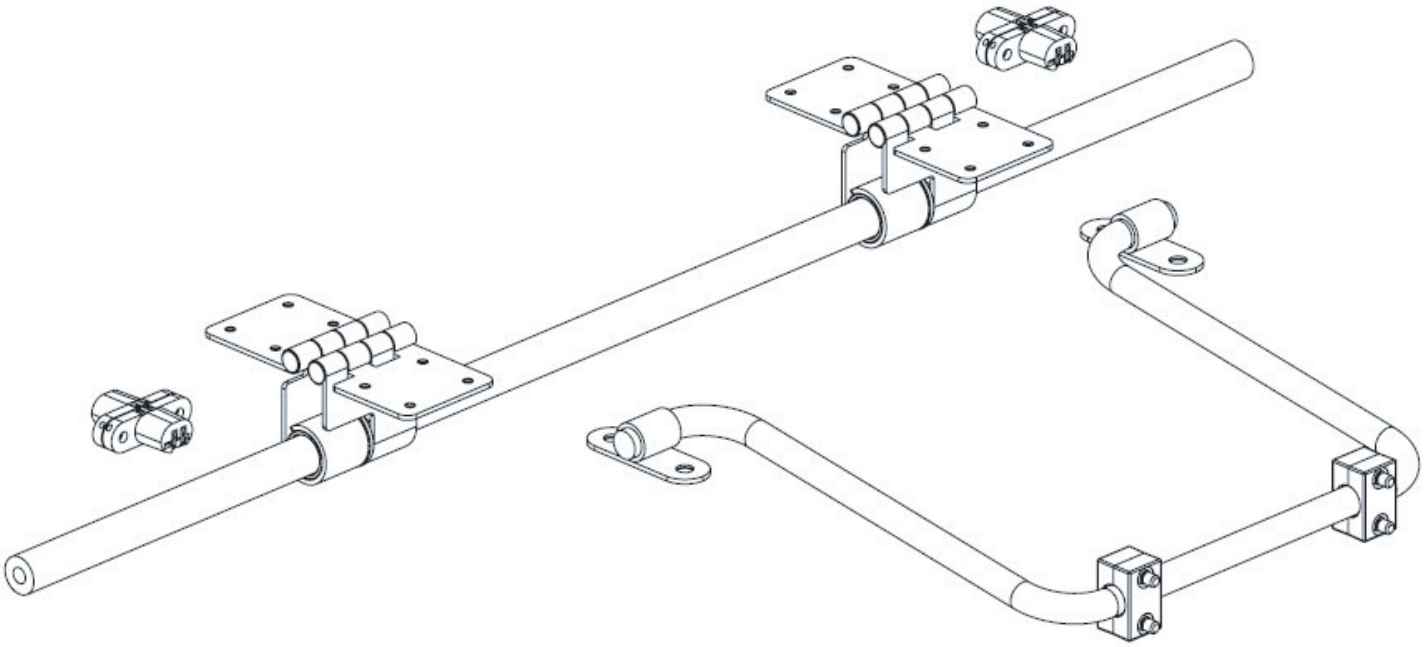

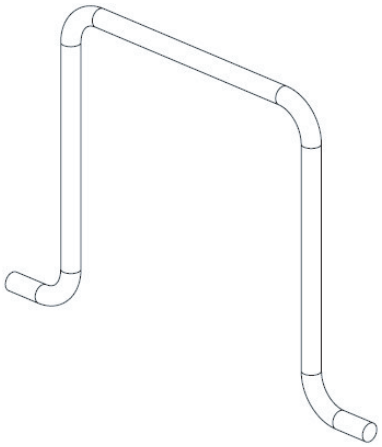

KLAPBŰGEL
U-BOLT
VOLTEADOR
EN U

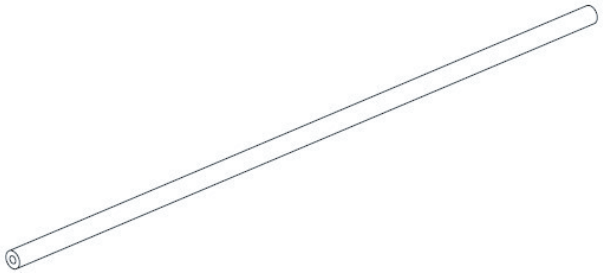

STAHLWELLE
STEEL SHAFT
EJE DE ACERO

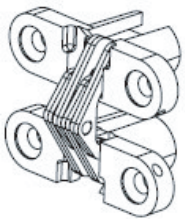

SCHARNIER
HINGE
BISAGRA

FLAT

PÖTTKER
Transforming furniture

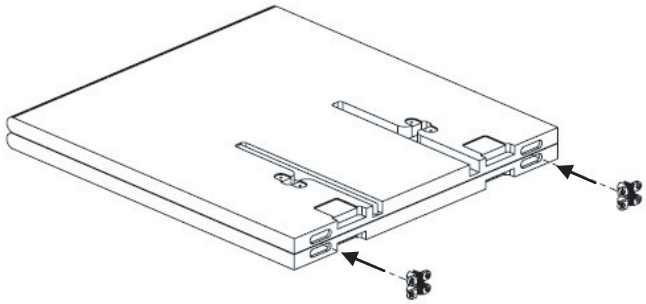

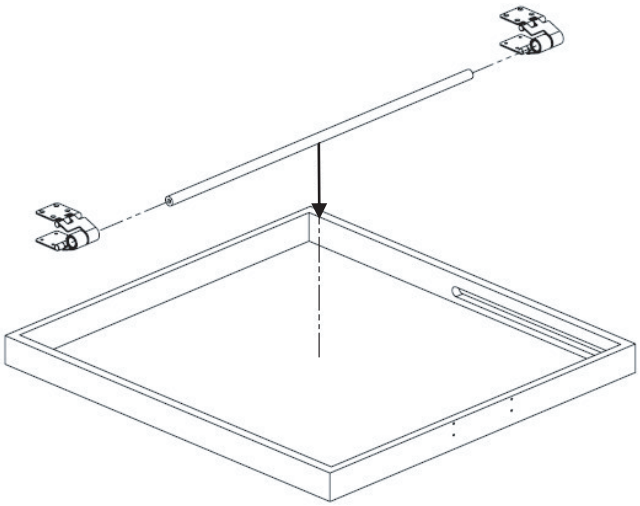

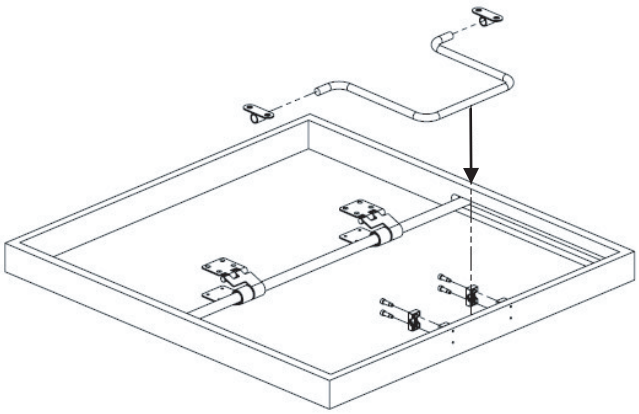

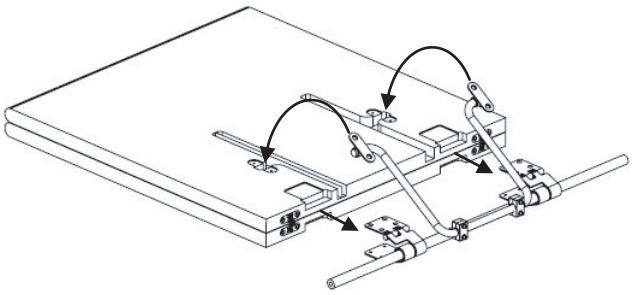

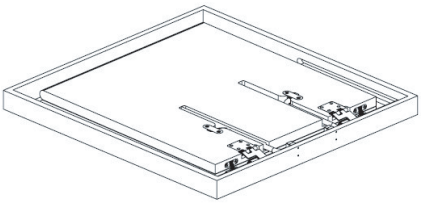

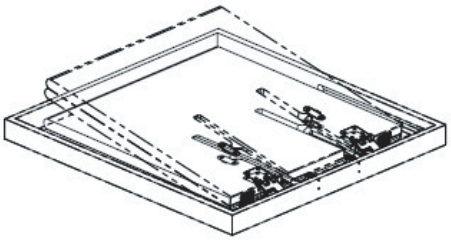

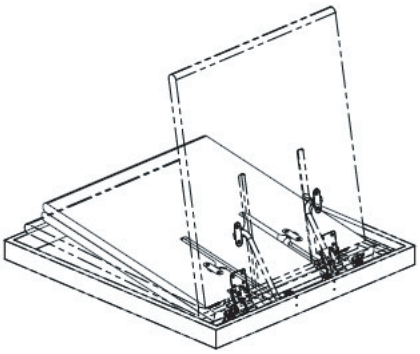

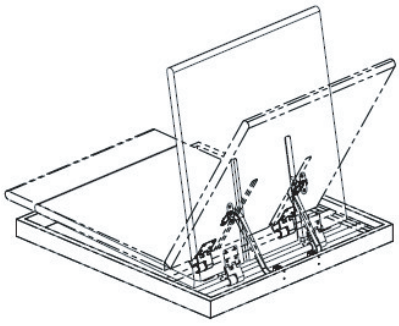

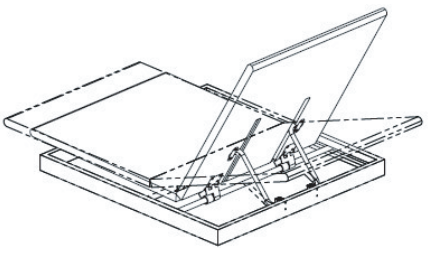

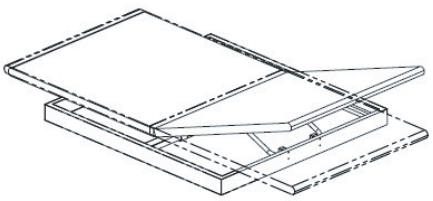

FLAT

PÖTTKER
Transforming furniture

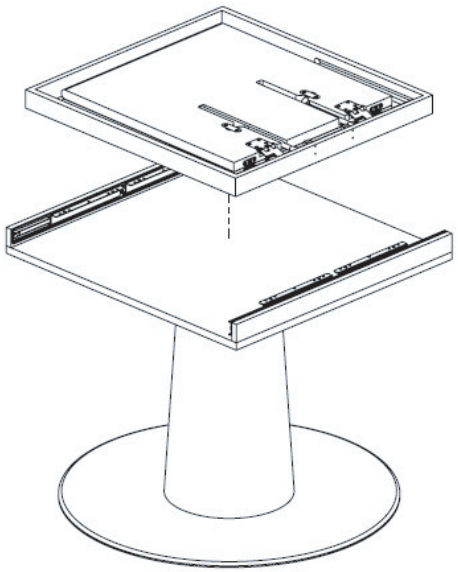

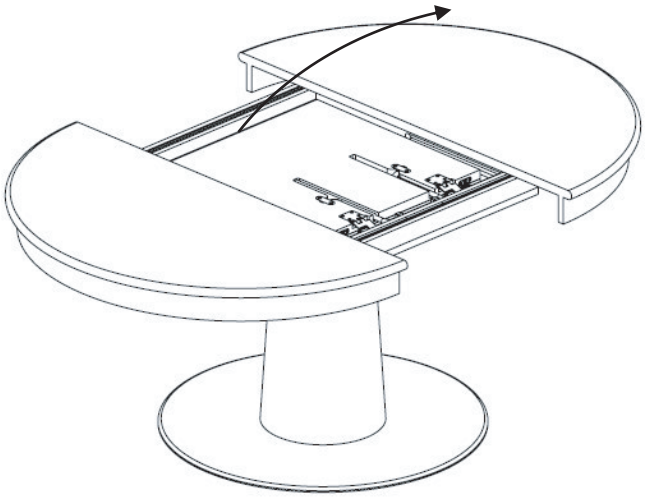

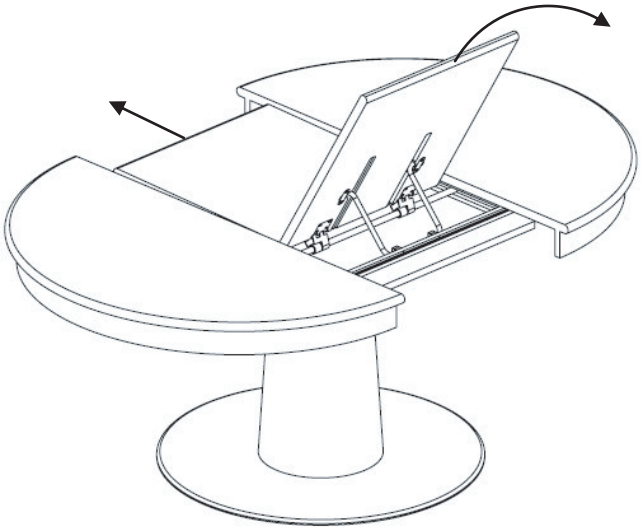

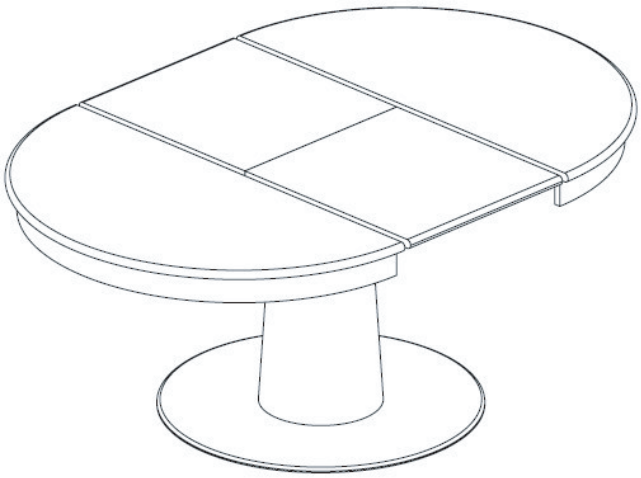

- Sowohl über Zentralfuß als auch einseitig montierbar
- Extrem platzsparender Einbau in Höhe und Breite
- Verhindert Durchschwingen der Klappeinlage
- Ermöglicht Einhandbedienung
- Horizontal verschiebbar für Frontslide - Auszug
- Durch unsere patentierte Technik der flachen Klappmechanik zieht sich das klare Design durch alle Dimensionen des Tisches: Blatt, Rahmen sowie Bewegung und Lagerung der Einlagen
- Besticht durch flache Aufbauhöhe und klare Linien aus allen Blickrichtungen
- Überzeugt durch geordneten Aufbau aller Funktionselemente, außen wie innen
- Bietet definierten Bewegungsablauf während des gesamten Bedienprozesses

- Can be assembled both via the central leg and from one side
- Extremely space -saving installation in terms of height and width
- Prevents the butterfly from swinging too far
- Permits one hand action
- Horizontally movable for Frontslide extension
- Due to our patented flat folding mechanism technology, the clear design runs through all table dimensions:top, frame, movement and bearing support of inserts
- Impresses customers with flat construction height and clear lines viewed from all angles
- Convinces customers through well -organized structure of all functional elements, outside and inside
- Provides a defined movement sequence during the entire operating process

- Se puede montar tanto con pata central como con lateral
- Instalación que permite construir en términos de altura y anchura
- Evita que el volteador se balancee demasiado
- Permite la acción con una sola mano.
- Movimiento horizontal para extensión Frontslide
- Debido a nuestra tecnología patentada de volteador el diseño se extiende por todas las dimensiones de la mesa: superior, bastidor y movimiento de los insertos
- Cabe destacar una altura de construcción plana y líneas claras vistas desde todos los ángulos
- Buena organización de los elementos funcionales.
- Proporciona una secuencia de movimiento definida durante todo el proceso apertura y cierre